R5下越地区大会（団体戦）

大　会	種　目	優　勝	準優勝	三　位		参加数
R5下越地区大会（団体戦） 2023.06.23 佐渡市総合体育館	男子団体	佐渡オールアタック	笹神中学校	新発田市バドミントン協会	南佐渡中学校	9
	女子団体	笹神中学校	水原中学校	中条中学校	佐渡オールアタック	１２

男子団体

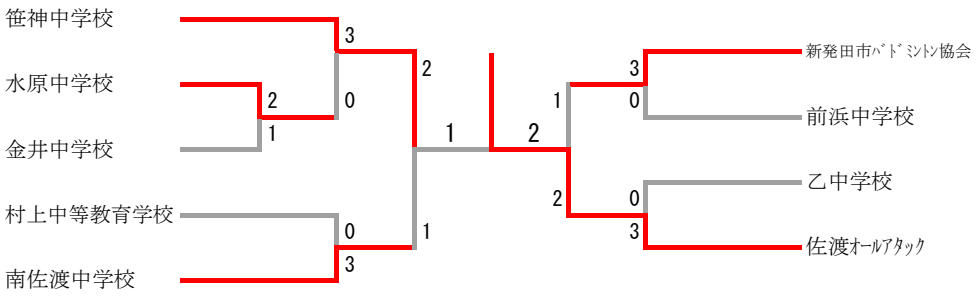
笹神中学校
水原中学校
金井中学校
村上中等教育学校
南佐渡中学校
3
0
2
1
0
3
2
1
1
2
1
2
3
0
0
3
新発田市ﾊﾞﾄﾞﾐﾝﾄﾝ協会
前浜中学校
乙中学校
佐渡ｵｰﾙｱﾀｯｸ

女子団体

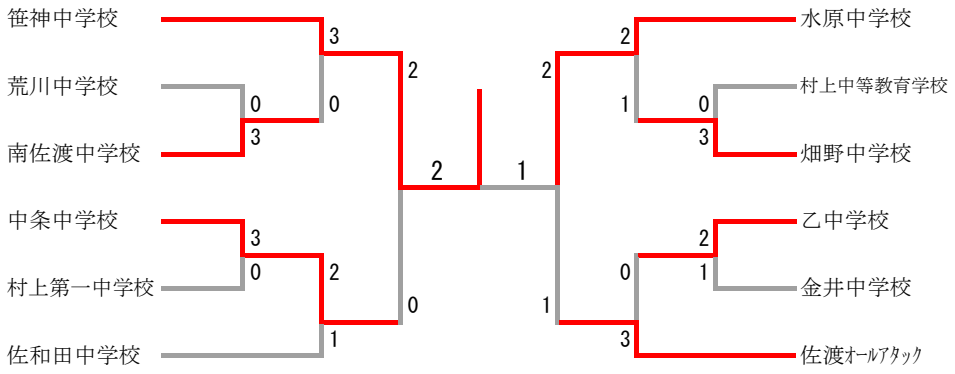

県大会出場決定戦

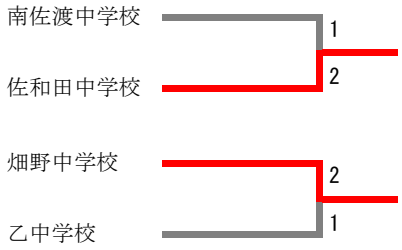

R5下越地区大会（個人戦）　ベスト８　　2023.06.23～24　佐渡市総合体育館

種　目	優　勝	準優勝	三　位		五　位				参加数
男子単	長谷川 奏巧 (五泉北)	酒井 健斗 (笹神)	磯部　耀 (南佐渡)	山田 蒼詩 (五泉北)	佐野 颯太 (佐渡オールアタック)	佐藤 樹基 (新発田市協会)	村山 惺二 (新発田市協会)	藤井 奏 (佐渡オールアタック)	１４
男子複	塚本 匠人 菊田 倖士朗 (佐渡オールアタック)	大野 昊空 加藤 帆高 (笹神)	小池 未来翔 加藤 捺 (新発田市協会)	加藤 迅青 後藤 青空 (南佐渡)	熊倉 一 高山 鋼生 (笹神)	木透 謙信 小坂 耶雲 (前浜)	川崎 大翔 桐生 奏空 (乙)	桐生 怜緒 髙野 奏都 (乙)	１２
女子単	荒木 美琴 (笹神)	大沼 琉夏 (新発田市協会)	齋藤 ゆり乃 (新発田市協会)	成田 琉空 (笹神)	青柳 和 (新発田市協会)	吉田はづき (佐和田)	本間 愛深 (南佐渡)	本田 莉菜 (乙)	２８
女子複	佐藤 玲 鎌田 珠心 (水原)	本間 胡桃 丸山 りさ (笹神)	田中 莉々花 渡邉 瑠愛 (笹神)	渡部 雛 菊地 菜々子 (佐渡オールアタック)	金子ほのか 椿　彩矢 (畑野)	羽二生愛俐 細野 葉月 (畑野)	北見 結愛 渡邉 花観 (佐渡オールアタック)	飯沼 美優 菊池 美來 (中条)	２８

男子シングルス

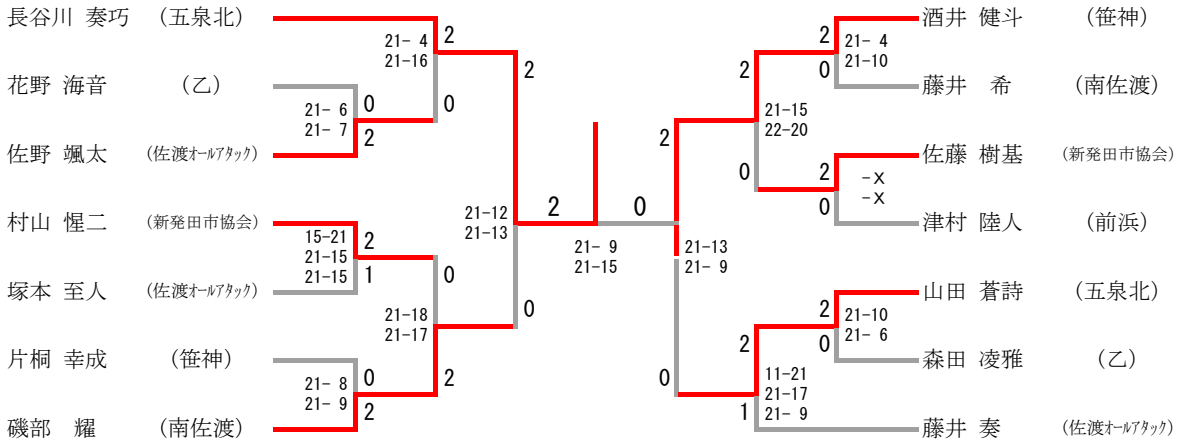

県大会出場決定戦

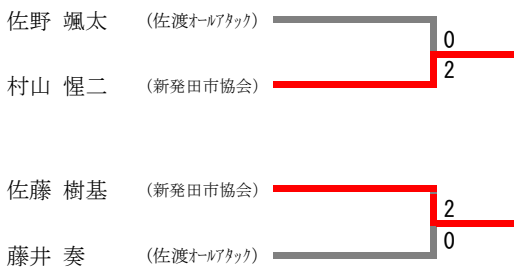

男子ダブルス

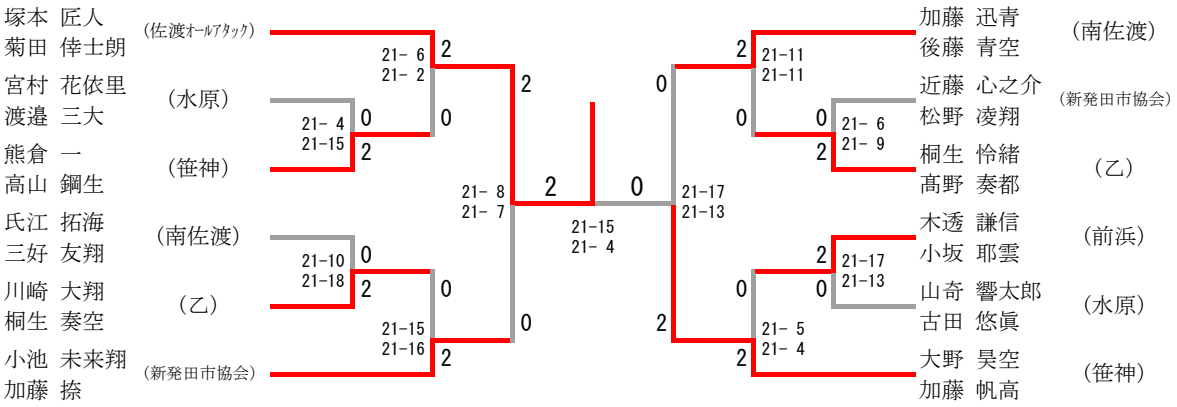

県大会出場決定戦

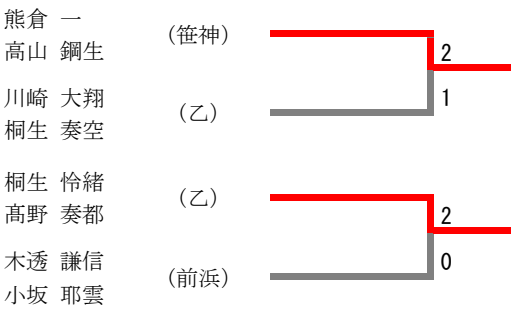

女子シングルス

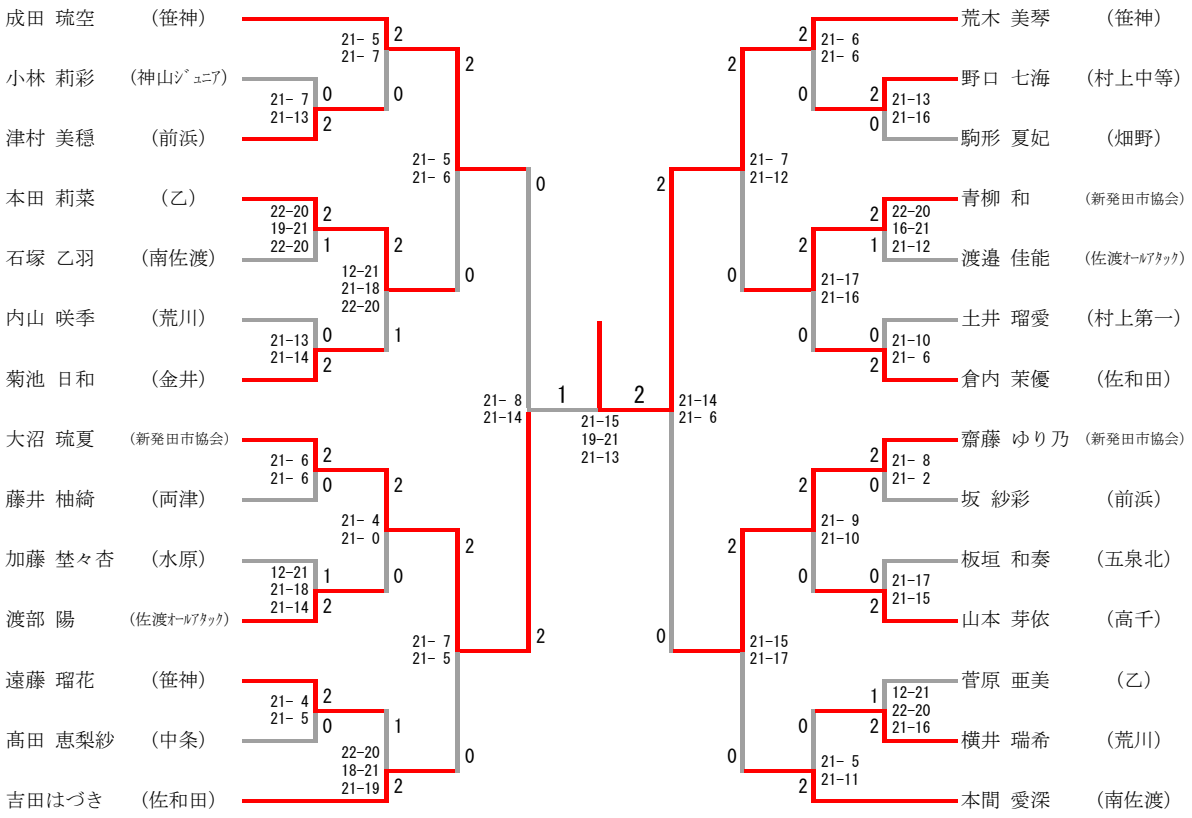
成田 琉空 (笹神)
小林 莉彩 (神山ｼﾞｭﾆｱ)
津村 美穏 (前浜)
本田 莉菜 (乙)
石塚 乙羽 (南佐渡)
内山 咲季 (荒川)
菊池 日和 (金井)
大沼 琉夏 (新発田市協会)
藤井 柚綺 (両津)
加藤 埜々杏 (水原)
渡部 陽 (佐渡ｵｰﾙｱﾀｯｸ)
遠藤 瑠花 (笹神)
髙田 恵梨紗 (中条)
吉田はづき (佐和田)
荒木 美琴 (笹神)
野口 七海 (村上中等)
駒形 夏妃 (畑野)
青柳 和 (新発田市協会)
渡邉 佳能 (佐渡ｵｰﾙｱﾀｯｸ)
土井 瑠愛 (村上第一)
倉内 茉優 (佐和田)
齋藤 ゆり乃 (新発田市協会)
坂 紗彩 (前浜)
板垣 和奏 (五泉北)
山本 芽依 (高千)
菅原 亜美 (乙)
横井 瑞希 (荒川)
本間 愛深 (南佐渡)

女子ダブルス

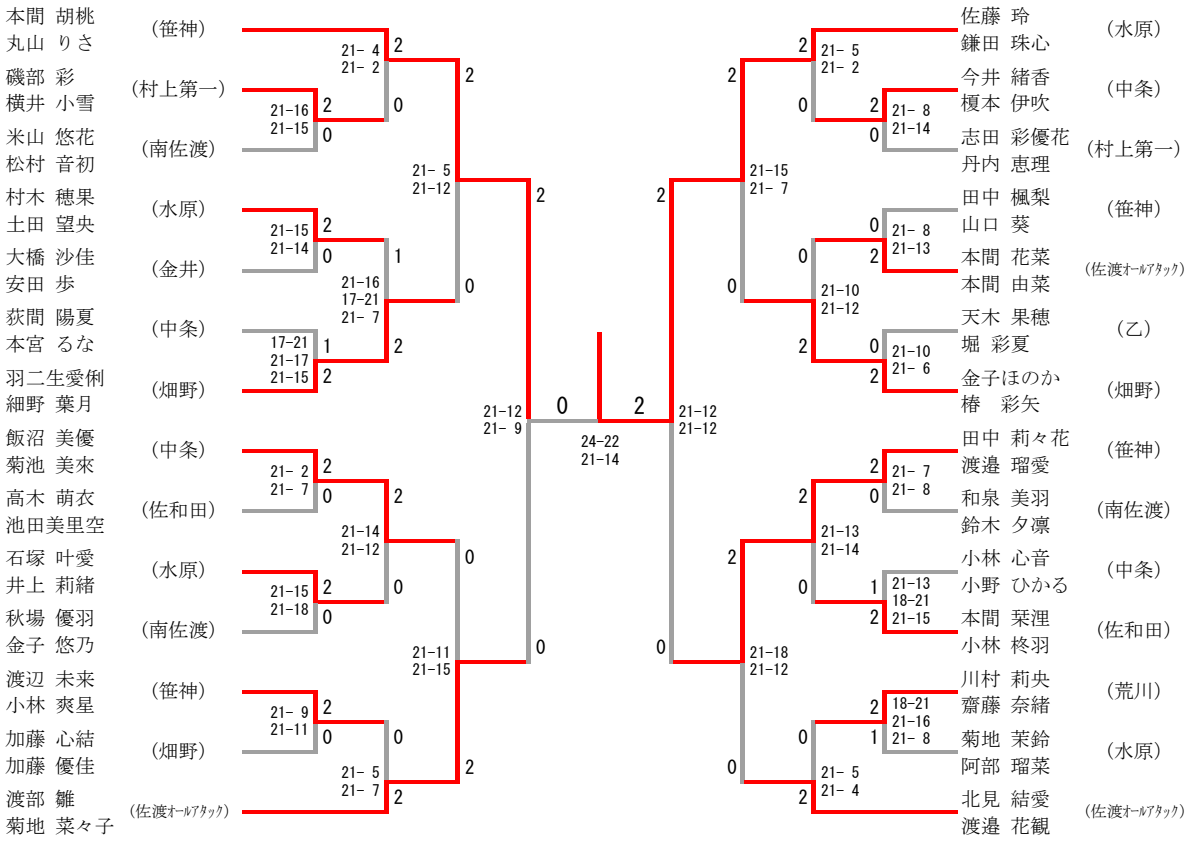
本間 胡桃
丸山 りさ
(笹神)
磯部 彩
横井 小雪
(村上第一)
米山 悠花
松村 音初
(南佐渡)
村木 穂果
土田 望央
(水原)
大橋 沙佳
安田 歩
(金井)
荻間 陽夏
本宮 るな
(中条)
羽二生愛俐
細野 葉月
(畑野)
飯沼 美優
菊池 美來
(中条)
高木 萌衣
池田美里空
(佐和田)
石塚 叶愛
井上 莉緒
(水原)
秋場 優羽
金子 悠乃
(南佐渡)
渡辺 未来
小林 爽星
(笹神)
加藤 心結
加藤 優佳
(畑野)
渡部 雛
菊地 菜々子
(佐渡ｵｰﾙｱﾀｯｸ)
21- 4
21- 2
21-16
21-15
21- 5
21-12
21-15
21-14
21-16
17-21
21- 7
17-21
21-17
21-15
21- 2
21- 7
21-14
21-12
21-15
21-18
21-11
21-15
21- 9
21-11
21- 5
21- 7
21-12
21- 9
24-22
21-14
21-12
21-12
21- 5
21- 2
21- 8
21-14
21-15
21- 7
21- 8
21-13
21-10
21-12
21-10
21- 6
21- 7
21- 8
21-13
21-14
21-13
18-21
21-15
21-18
21-12
18-21
21-16
21- 8
21- 5
21- 4
佐藤 玲
鎌田 珠心
(水原)
今井 緒香
榎本 伊吹
(中条)
志田 彩優花
丹内 恵理
(村上第一)
田中 楓梨
山口 葵
(笹神)
本間 花菜
本間 由菜
(佐渡ｵｰﾙｱﾀｯｸ)
天木 果穂
堀 彩夏
(乙)
金子ほのか
椿 彩矢
(畑野)
田中 莉々花
渡邉 瑠愛
(笹神)
和泉 美羽
鈴木 夕凛
(南佐渡)
小林 心音
小野 ひかる
(中条)
本間 栞浬
小林 柊羽
(佐和田)
川村 莉央
齋藤 奈緒
(荒川)
菊地 茉鈴
阿部 瑠菜
(水原)
北見 結愛
渡邉 花観
(佐渡ｵｰﾙｱﾀｯｸ)